CAV

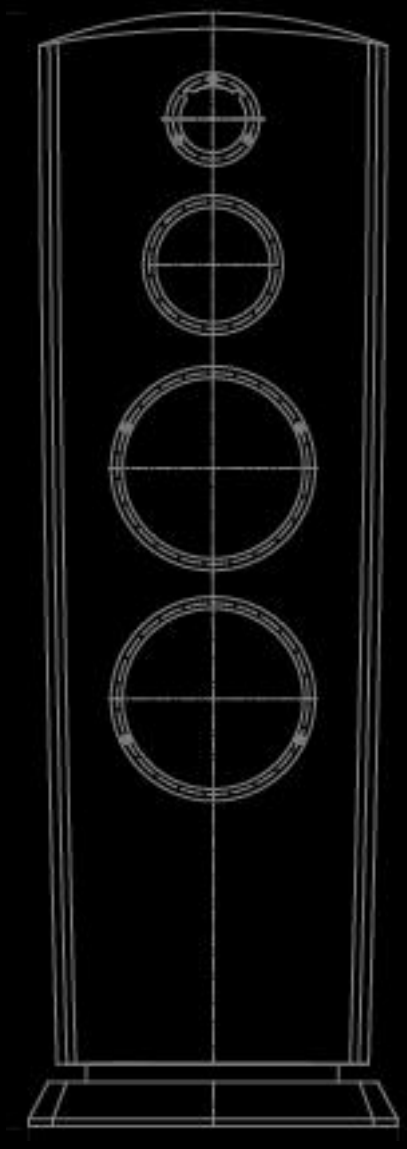

Scan-Speak(绅士宝)/
德国ETON定制版　落地音箱

CAV MD-VI

MD-VI Scan-Speak(绅士宝)/德国ETON(伊顿)定制版 | 落地音箱

CAV

不断探索声音更高境界

作为一套High End级别的扬声器系统，MD-VI从一开始就注定了它的非凡性。CAV深知每一位音乐与电影爱好者都有着不同的视听娱乐需求，MD-VI正是为那些对自己的视听空间有着专门规划与要求的消费者而诞生。

CAV

不断探索声音更高境界

聆听者对MD-VI的真实感受

“比电影院更棒”，“闭上眼，彷佛身处歌剧院中”这是大部分聆听者对MD-VI的真实感受。MD-VI的成功在于它拥有更为宽广的动态范围、精确的声音定位、极具空间感的环绕声场、平滑的声像移动、平衡的音色、以及快速紧凑的低频表现。

箱体采用多层复合板材冷轧技术及三维宫格支撑技术

箱体板材采用多层高密度纤维板冷轧粘合，在提高板材的强度和韧性的同时内阻尼同时得到增大，有效的消除箱振。三维宫格支撑技术即箱体内部纵横多层木架支撑，箱体大动态的播放时的共振得到有效抑制，消除箱体自身振动产生的音染。

CAV

不断探索声音更高境界

MD-VI 尺寸示意

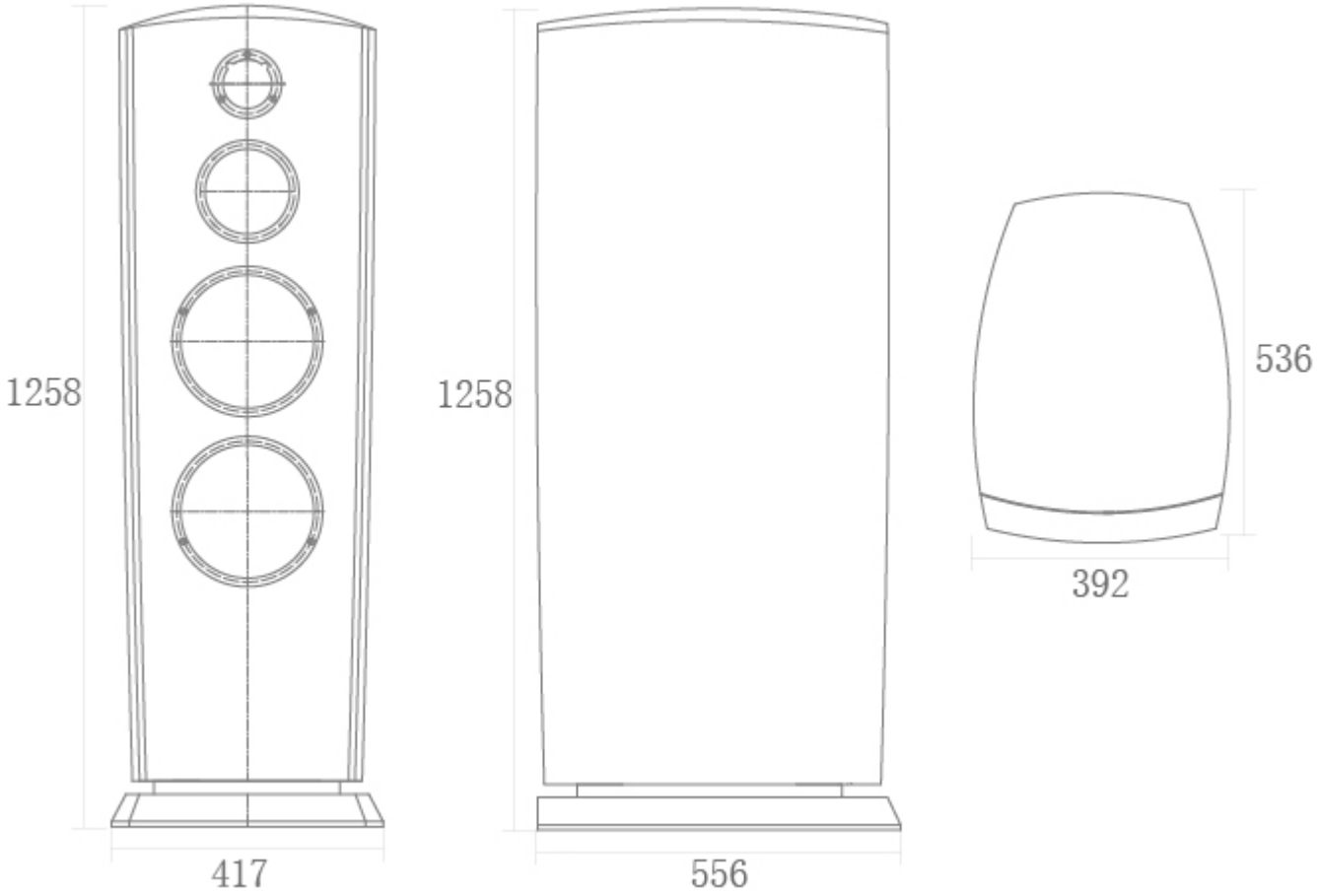

CAV

不断探索声音更高境界

MD-VI 内部配置

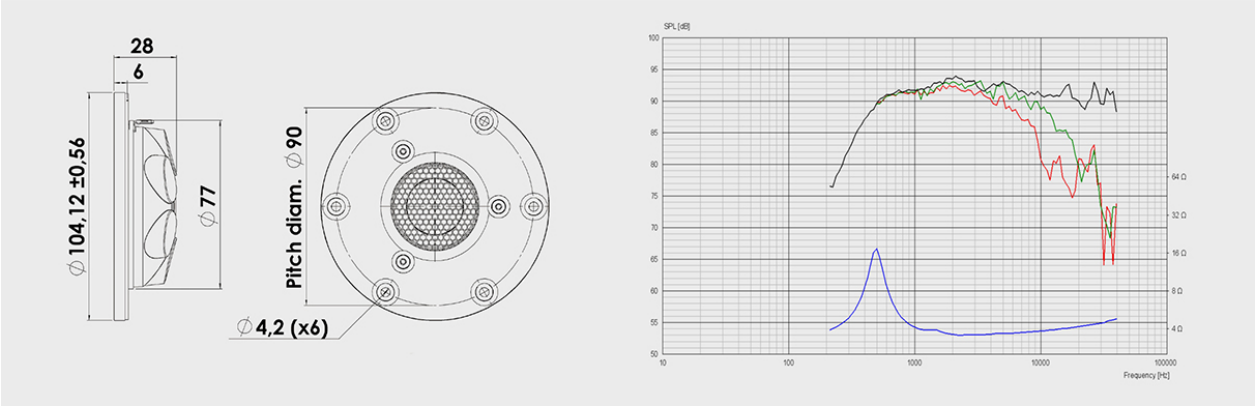

高音采用丹麦Scan-Speak(绅士宝) 定制Beryllium tweeter铍高音

丹麦Scan-Speak(绅士宝) Berylliu铍振膜技术使声速在振膜中的传输速度11000m/s,比普通材料高很多，系统声音极为清晰透彻，相位失真降到更低。

CAV

不断探索声音更高境界

MD-VI 内部配置

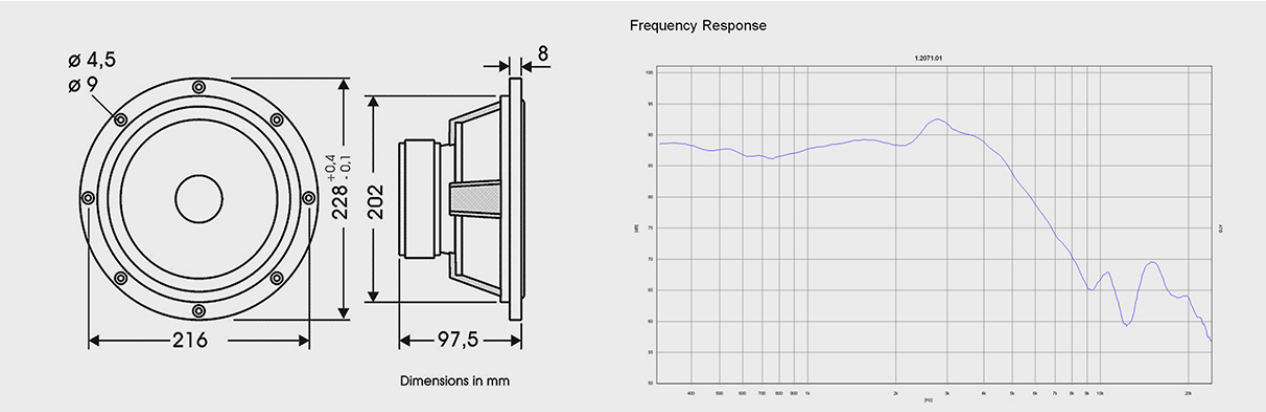

中音、低音采用德国ETON(伊顿)定制的HEXACONE六角蜂巢振膜喇叭

德国ETON(伊顿)的中音、低音喇叭采用了HEXACONE三明治六角蜂巢振膜技术，在提高刚性的同时还能增大振盆内部阻尼，使中频声音更清晰、更干净，同时振动质量的的降低可以显著的改善低频的瞬态响应，速度更快，失真更低。

精确设计及采用进口元件的高级分音器

经LEAP精确分析的三分频设计，反复多次精心调试，让每个不同的喇叭单体的非常优秀的发声频段充分的表现出来，采用美国ERSE进口金属化聚丙烯膜电容，定制无氧铜电感，将分音器损耗降到相当低。

MD-VI 技术规格

产品型号：MD-VI

产品类型：扬声器系统(音箱),Hi-End高保真音箱

声学类型：倒相式三分频Vented Box 3 Way

表面工艺：原木皮、钢琴漆（花曲柳红色哑光配黑色钢琴漆）

高音扬声器：1x1英寸丹麦Scan-Speak（绅士宝）铍膜高音单元

中音扬声器：1x5.25英寸德国ETON(伊顿)三明治蜂巢中音单元

低音扬声器：2x8英寸德国ETON(伊顿)三明治蜂巢低音单元

灵敏度：88dB@1W,1m

额定阻抗：4Ω

功率范围：40W~300W

频响范围：35Hz~40kHz

箱体尺寸：W417×H1258×D556 mm

包装尺寸：W586×H1425×D735 mm

净重：90.5KG

CAV

不断探索声音更高境界