CAV

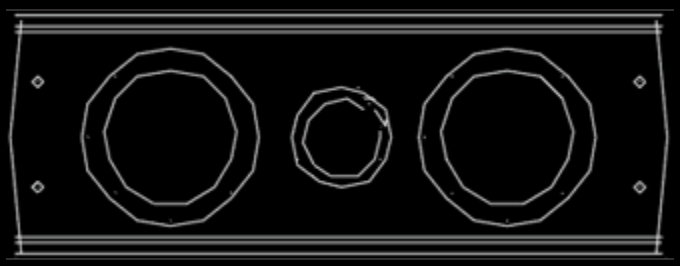

中置音箱

CAV MD-IIIC

MD-IIIC | 中置音箱

CAV

不断探索声音更高境界

为了更好的满足消费者不同聆听需求，MD-IIIC在设计之初就考虑到与各类产品兼容性问题，从根源上为消费者提供更多搭配选择。能量超大的功率、华丽的原木皮加黑色钢琴漆箱体设计，能与大多数CAV产品适配(金属箱除外)，精致与优雅并存，给予更加多样化的选择空间。这是一只外观与声音表现同样优秀的扬声器。

能量超大的MD-IIIC中置音箱，配有2只5.25 英寸的中低音扬声器和一个1英寸软膜球顶高音扬声器，拥有非常优异的直达定向能力，在面对电影画面中来自四面八方的人物对话时，所展现出的精准定位、清晰真实的超强分辨能力。让您不仅是在视觉上能感受说话人物的位移，从听觉上也能由远及近、由左至右的感受到人物的移动，为您营造更加逼真的观影环境。

CAV

不断探索声音更高境界

MD-IIIC 尺寸示意

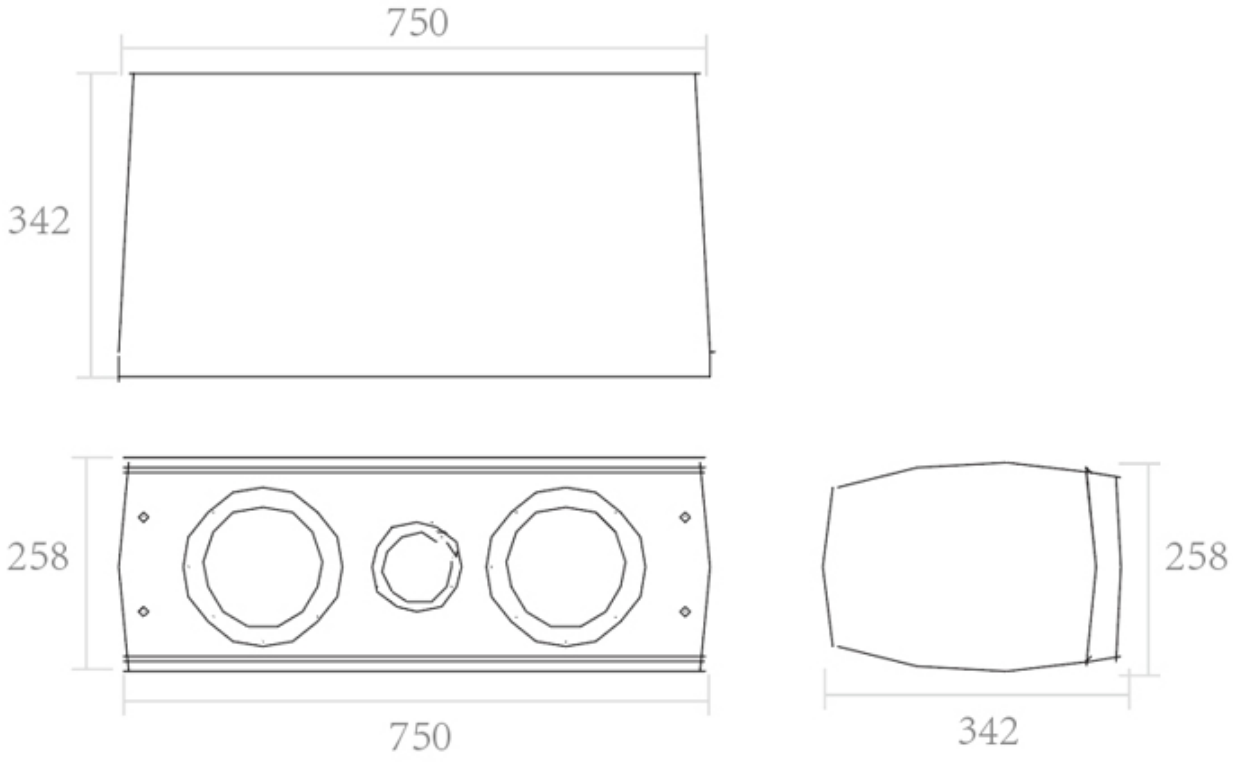

CAV

不断探索声音更高境界

MD-IIIC 技术规格

产品型号：MD-IIIC 中置音箱

产品类型：扬声器系统(音箱),家庭影院音箱,中置音箱

声学类型：两路三单元倒相式音箱

表面工艺：原木皮、钢琴漆

高音扬声器：1x1英寸高音单元

中低音扬声器：2x5.25英寸中低音单元

灵敏度：88dB@1W,1m

额定阻抗：6Ω

功率范围：20W~ 80W

频响范围：65Hz~ 20kHz

箱体尺寸：W750×H258×D342 mm（含底座）

包装尺寸：W762×H348×D396 mm

净重：18KG

CAV

不断探索声音更高境界