CAV

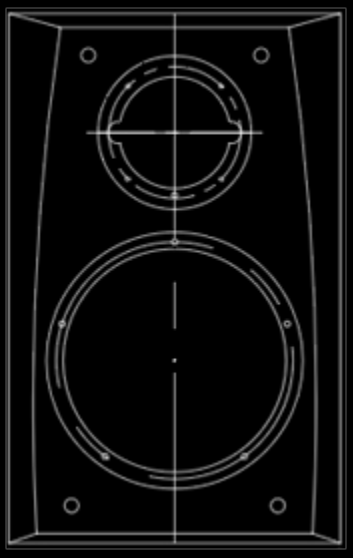

Scan-Speak(绅士宝)定制版

书架音箱

CAV FL-30A

FL-30A丹麦Scan-Speak(绅士宝)定制版 | 书架音箱

CAV

不断探索声音更高境界

CAV新一代FL-30A书架式Hi-Fi扬声器系统，是CAV与丹麦Scan-Speak(绅士宝)又一合力之作。FL-30A扬声器采用Scan-Speak纯铍振膜高音单元和Revelator中低音单元。

FL-30A的声音有着非常完美质感，其解析力卓越，尤其在弱音动态重现这一环节中达到一个全新的高度，拥有更丰富的音乐细节，将铍高音的特点发挥到极致。音乐的感染力弥漫整个空间，庞大的音场与结像、立体声像触手可及。

CAV

不断探索声音更高境界

FL-30A 尺寸示意

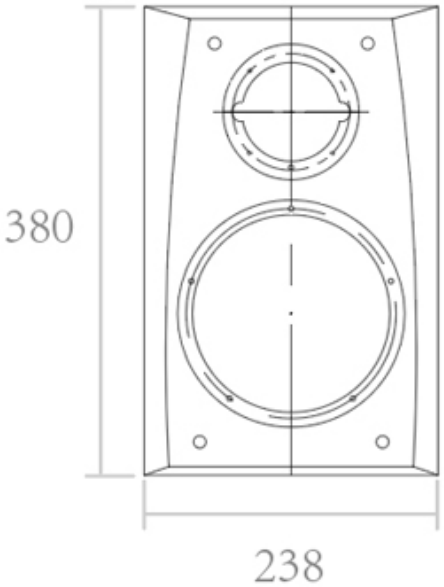

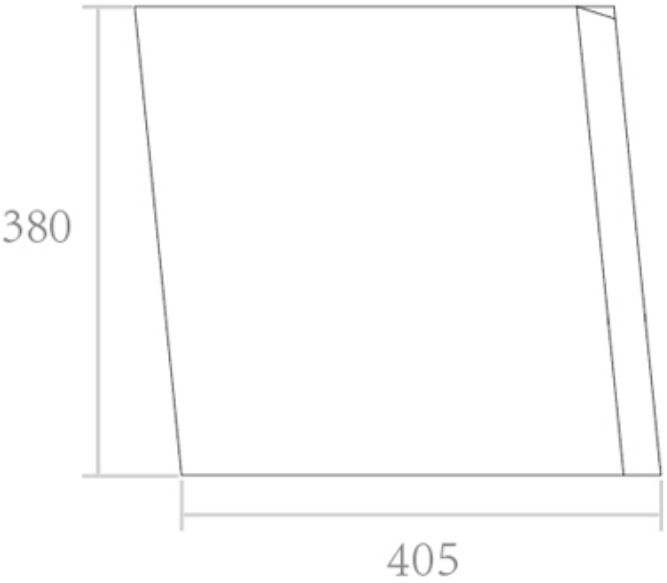

CAV

不断探索声音更高境界

FL-30A 内部配置

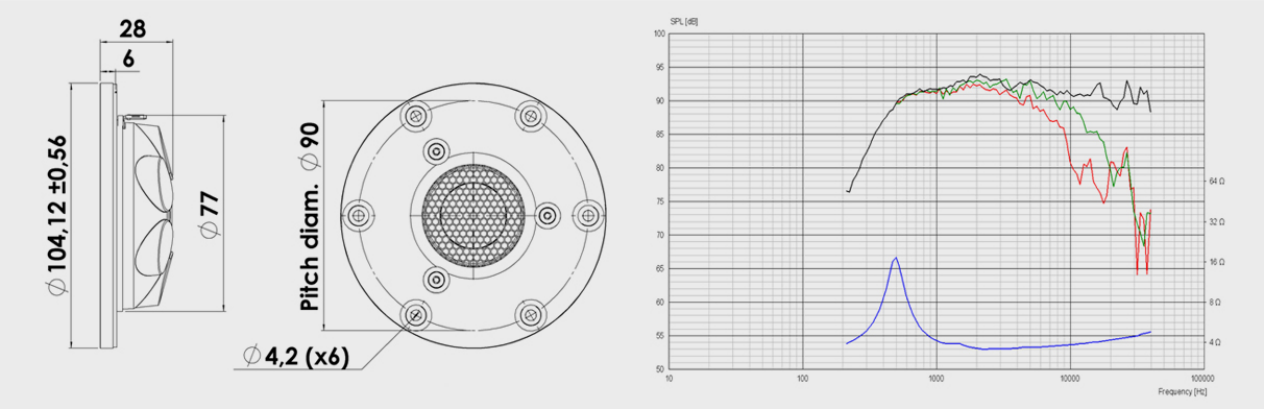

高频扬声器的里程碑：Scan-Speak铍振膜技术

闻名业界的丹麦Scan-Speak(绅士宝)Beryllium铍振膜技术高频的频率响应达到惊人的40KHz，同时拥有优异阻尼性，使高音的表现非常的平顺、丝绸般的柔滑。Scan-Speak铍振膜技术在声速中传输速度达11000m/s,音极为清晰透彻，相位失真降到更低。

另一方面，Beryllium高音单元采用圆锥形高频扬声器，融合了著名的D29创新振膜宽广环绕理念设计，包含99%纯铍膜以及配套的AIRCIRC钕磁路系统。此独特的AIRCIRC钕磁路系统包含专利对称驱动(SD-2)技术和极度开放内部后腔能消除对传统磁路有害的反射和谐振。橡胶图层铸铝面板使此高音单元能够以非常真实的方式制造出你想象到的更细致声音。

CAV
不断探索声音更高境界

FL-30A 内部配置

完美声音的再现——真实与自然感犹如天籁

CAV FL-30A中低音采用了丹麦Scan-Speak(绅士宝)的6.5英寸碳纤纸切割盆中低音，该扬声器的独有的纸盆切割工艺可将中频分割振动降到相当低，有效的消除声染带来的负面影响。

另外，中低频扬声器单元超薄振膜技术意味着声音清晰度和频率响应平顺新的突破。超薄振膜采用特殊阻尼胶填充而成，能减少振膜的破裂情况。低损耗线性悬挂及专利对称驱动(SD-1)磁路能极大地减少失真并能完美地完成传输主信号及细致的细节的声音传输。单元输出的声音逼真，忠实还原录音棚的录制音效。

经典Hi-Fi的象征——德国Intertechnik分音器

FL-30A采用德国Intertechnik原厂进口发烧级元件及聚丙烯箔电容器，以及更为高端的7×0.6mm线径的空芯大电感，在大电流的工作状态无磁饱和失真，有效降低涡流失真，这些配合将分音器内部损耗降到更低。

LEAP精确分析的两分频设计

经LEAP精确分析的两分频设计，反复多次精心调试，让每个不同的扬声器单体的非常优秀的发声频段充分的表现出来。

CAV

不断探索声音更高境界

FL-30A 技术规格

产品型号：FL-30A 音箱

产品类型：扬声器系统(音箱),Hi-Fi高保真音箱

声学类型：倒相式2分频Vented Box 2way

表面工艺：原木皮(巴西酸枝本色哑光)

高音扬声器：1x1英寸绅士宝铍膜球顶高音单元

中低音扬声器：1x6.5英寸绅士宝碳纤纸盆中低音单元

灵敏度：85B@1W,1m

额定阻抗：4Ω

功率范围：30~120W

频响范围：45Hz~40kHz

箱体尺寸：W238×H380×D405 mm

包装尺寸：W665×H526×D545 mm

净重：14.5KG

CAV

不断探索声音更高境界