CAV

超薄嵌入式扬声器

CAV IW-116a

IW-116a | 超薄嵌入式扬声器

CAV

不断探索声音更高境界

IW-116a是一款性能优异的音箱，既可作为多声道影院中的前置音箱使用也可作为高级别影院中的环绕音箱使用。IW-116a具备出色的解析力和音质，中频的厚度还原真实，真正全面提升多声道系统的声音表现力。

CAV

不断探索声音更高境界

采用1只1英寸外磁双磁路透明丝膜高音单元以及4只5.25英寸亮光喷涂纸盆振膜中音单元，灵敏度高达90dB，能够促使音箱轻松发出高昂充满细节感的高音，将临场感提升至更高水平。

箱体采用超薄嵌入式设计，方便嵌入式安装。多层支撑加固技术使箱体大动态的播放时的共振得到有效抑制，消除箱体自身震动产生的音染。

CAV

不断探索声音更高境界

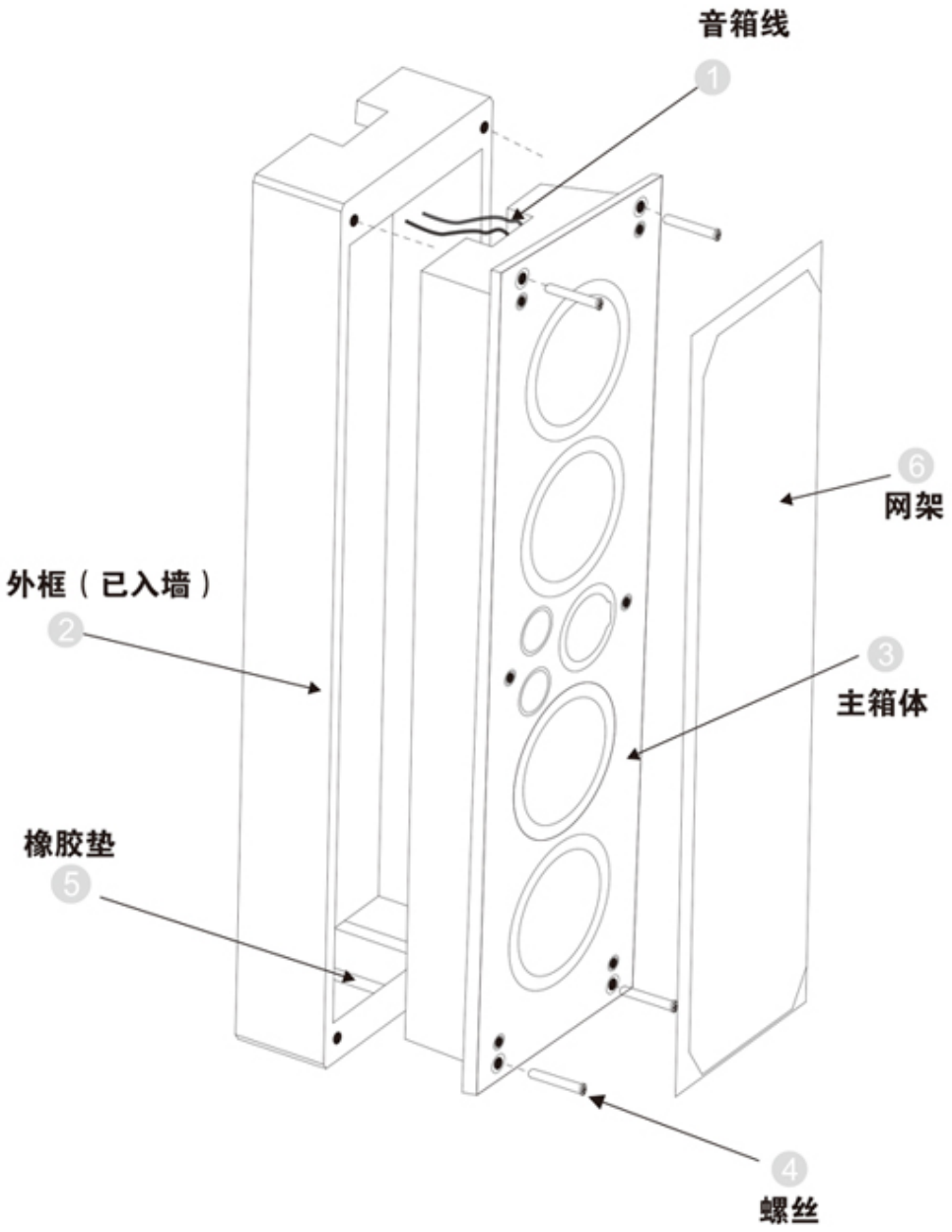

安装示意图

1、将网架⑥从音箱正面拆除;

2、把已经安装在墙内的音箱线①拉出来连接到主箱体③的背部接线柱上,黑色为负极,红色为正极;

3、将橡胶垫⑤到如图所示位置,把接好线的主箱体慢慢的推进框内;

4、用内六角扳手将螺丝④扭进到箱体的螺丝孔里,使他们紧密相连接,安装完成;

5、将网架⑥对准音箱孔位,安装到位。

CAV

不断探索声音更高境界

IW-116a 尺寸示意

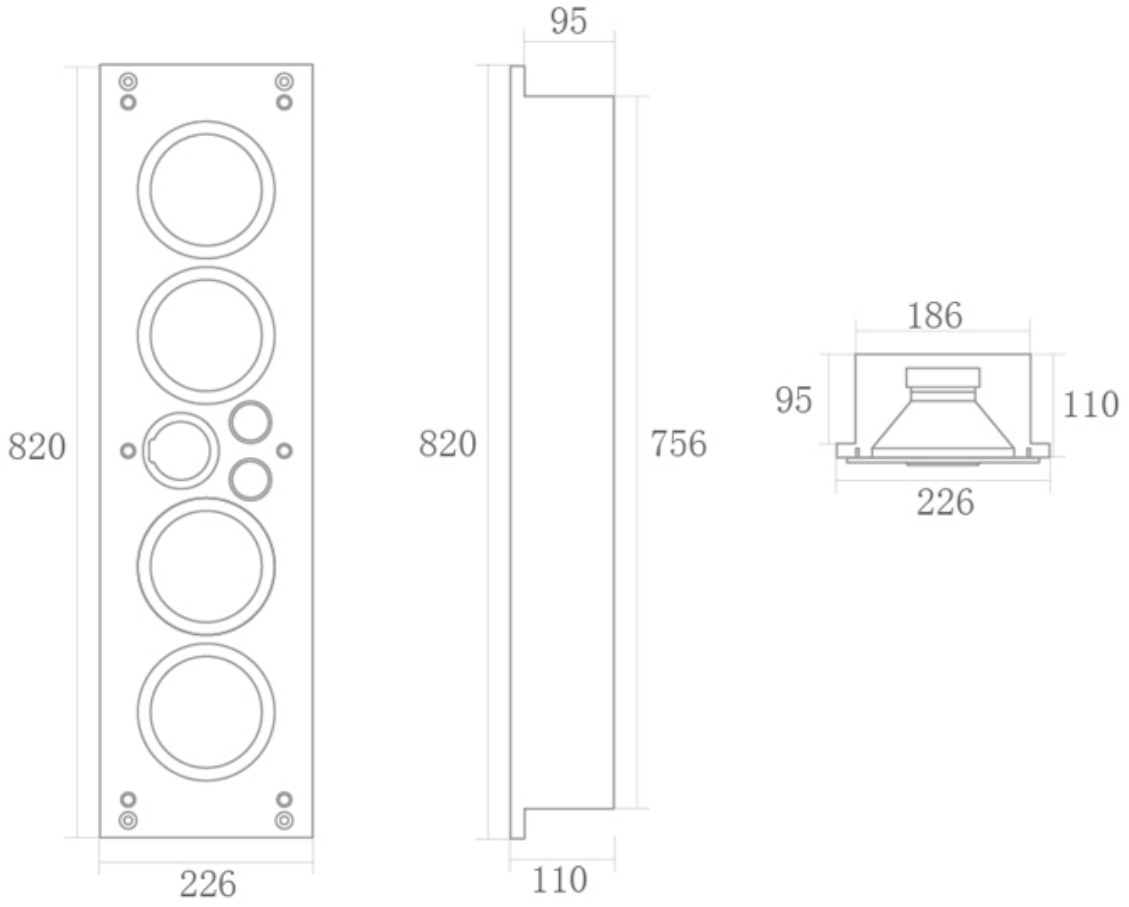

CAV

不断探索声音更高境界

IW-116a 技术规格

产品型号：IW-116a

产品类型：音箱

声学类型：三路四单元倒相式音箱

表面工艺：黑色橡胶漆

高音扬声器：1x1英寸丝膜高音单元

中音扬声器：4x5.25英寸高灵敏度纸盆中音单元

灵敏度：90dB@1W,1m

阻抗：6Ω

功率范围：30W~180W

频响范围：80Hz~20kHz

箱体尺寸：W226×H820×D110(不含网罩)/122(含网罩) mm

包装尺寸：W303×H893×D194 mm

净重：11.9KG

CAV

不断探索声音更高境界