CAV

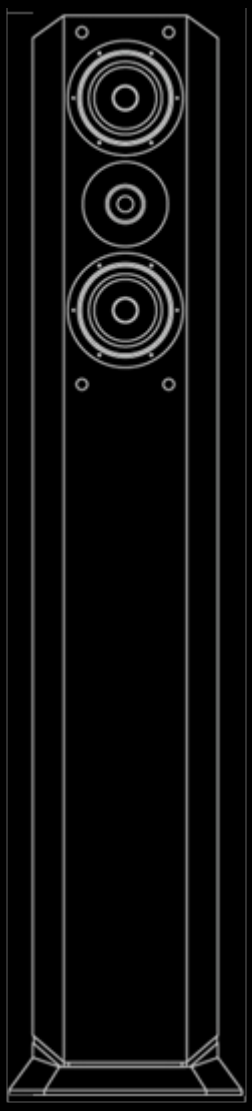

德国ETON(伊顿)+挪威西雅士(SEAS)定制版　落地扬声器

CAV Fi-6E

Fi-6E | 德国ETON(伊顿)/挪威西雅士(SEAS)定制版落地扬声器

CAV

不断探索声音更高境界

引人入胜的音质和富有灵感的设计，源于对生活与艺术孜孜不倦的追求。 箱体全部为精细手工制作，再配合流光溢彩的钢琴漆， 造型独特华贵，洋溢着欧陆风情。

CAV

不断探索声音更高境界

全新Fi-6E采用德国ETON扬声器与挪威西雅士SEAS扬声器，以及德国MUNDORF蒙多福分频器电容解决方案，使中高频和低频交错分频设计可以在广泛的聆听区域扩展高频和低频。

Fi-6E采用三路四单元的倒相式箱体设计技术，1只1英寸德国ETON(伊顿)强磁钕铁硼磁路球顶丝膜高音单元，2只4英寸德国ETON(伊顿)“刀纹”纸盆振膜中音单元，1只8英寸挪威西雅士(SEAS)子弹头低音单元,德国MUNDORF(蒙多福)分频器，使得高频清晰自然，中频爽快明朗，低频结实而富有动感。

CAV

不断探索声音更高境界

Fi-6E 尺寸示意

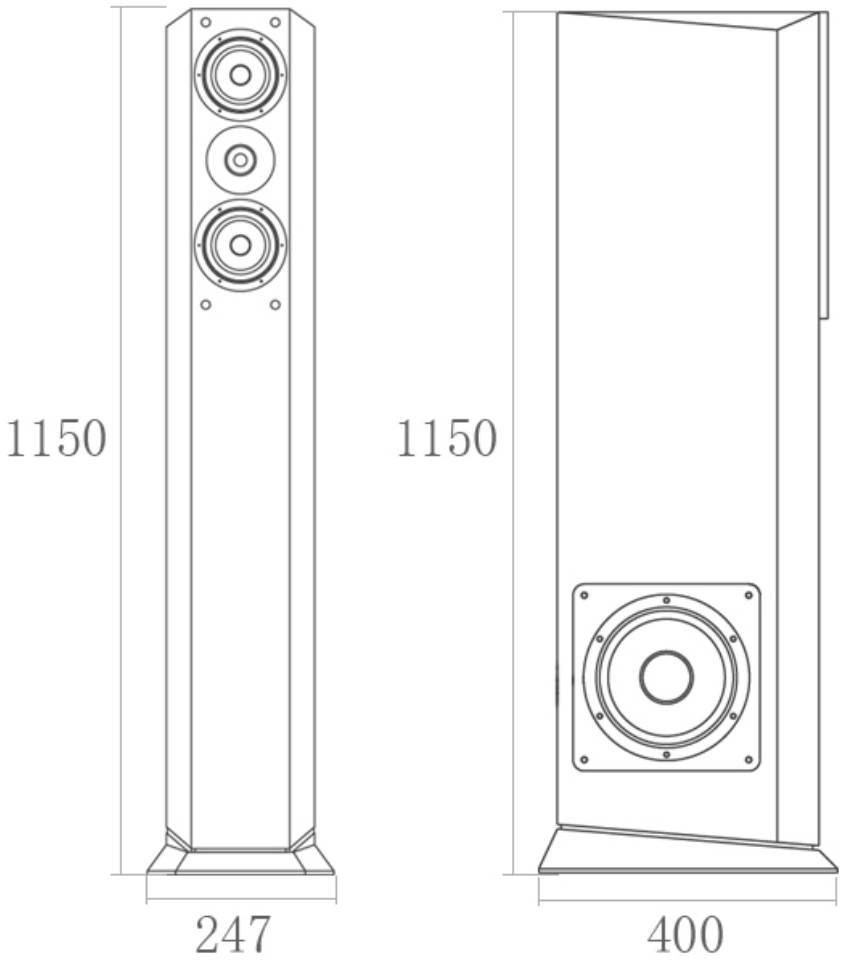

CAV

不断探索声音更高境界

Fi-6E 内部配置

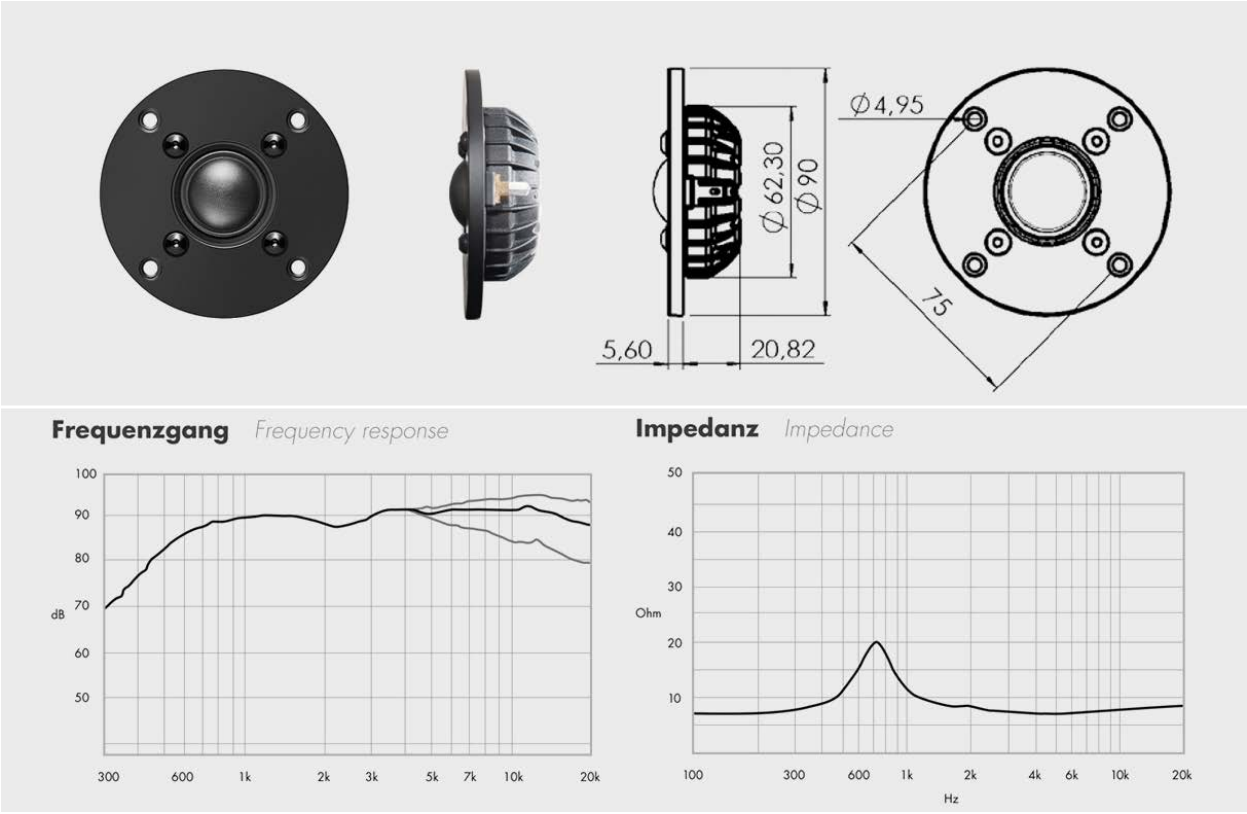

高音采用德国ETON(伊顿)强磁钕铁硼磁路球顶丝膜高音单元

1英寸德国ETON(伊顿)全手工涂覆蚕丝膜球顶高音，强磁钕铁硼磁路，声音柔和细腻，整体连贯性及解析力极佳，能准确表达高频的每一个细节。

CAV

不断探索声音更高境界

Fi-6E 内部配置

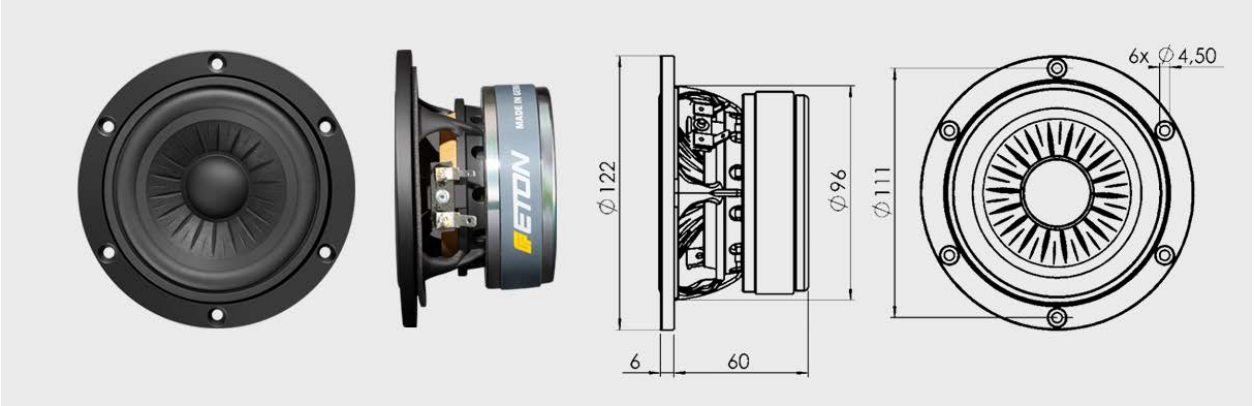

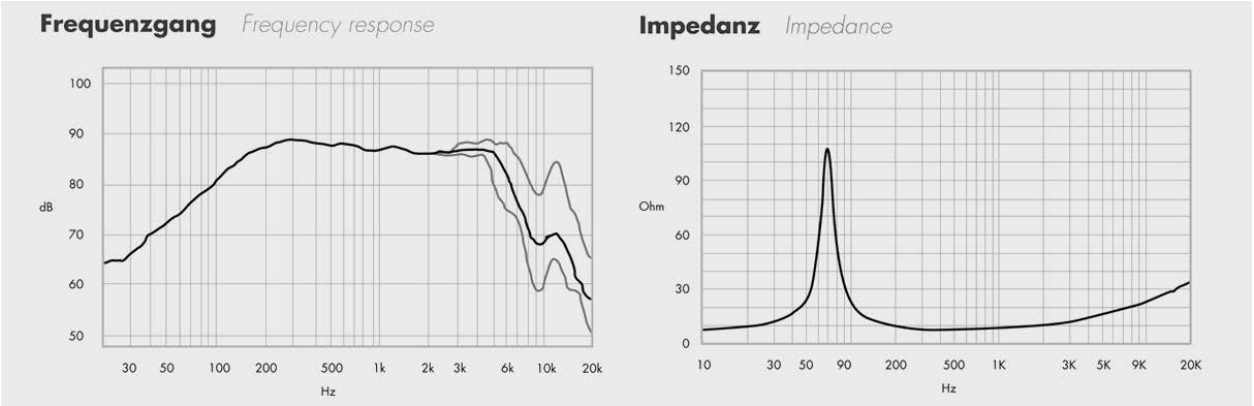

中音采用德国ETON(伊顿)“刀纹”纸盆振膜中音单元

4英寸德国ETON(伊顿)“刀纹”纸盆振膜单元，采用全新开发的涂胶工艺，表面的“刀纹”，能有效降低振膜的分割振动，减少谐波失真。

CAV

不断探索声音更高境界

Fi-6E 内部配置

低音采用挪威西雅士(SEAS)子弹头低音单元

8英寸挪威西雅士(SEAS)低音单元,具有独特Nextel涂层的纸盆确保平滑的频率响应和低失真。镀铬铜相位插头可降低音圈内温度变化引起的压缩，提高长时间的功率处理能力，消除音圈内腔的共振。

精确设计及采用进口元件的高级分音器

经LEAP电声设计软件精确分析的三分频设计，反复多次精心调试，让每个不同喇叭单体的最优秀的发声频段充分的表现出来。分音器采用德国MUNDORF(蒙多福)MCap系列元件，通过音色饱满的生动性和细腻透明的动感把出色的高保真立体感展现得淋漓尽致。

M-Cap EVO电容器，450VDC高耐压，超低损耗，制作工艺极尽精致。M-Resist系列的金属氧化层线绕电阻，内部没有残余电感。M-Coil高级4N OFC(99.99%无氧铜)电感，空芯设计，保证电感量的同时具有很小的内阻值，有效降低音频电流的损失。

Fi-6E 技术规格

产品型号：Fi-6E；

产品类型：扬声器系统(音箱)，HI-FI高保真音箱；

声学类型：倒相式音箱；

表面工艺：钢琴漆、原木皮；

高音扬声器：1x1英寸德国ETON(伊顿)强磁钕铁硼磁路球顶丝膜高音单元；

中音扬声器：2x4英寸德国ETON(伊顿)“刀纹”纸盆振膜中音单元；

低音扬声器：1x8英寸挪威西雅士(SEAS)子弹头低音单元；

灵敏度：87dB@1W,1m；

功率范围：30W~180W；

额定阻抗：8Ω；

频响范围：40Hz ~ 20kHz；

箱体尺寸：W247x H1150 x D400 mm；

净重：24.9KG

CAV

不断探索声音更高境界