CAV

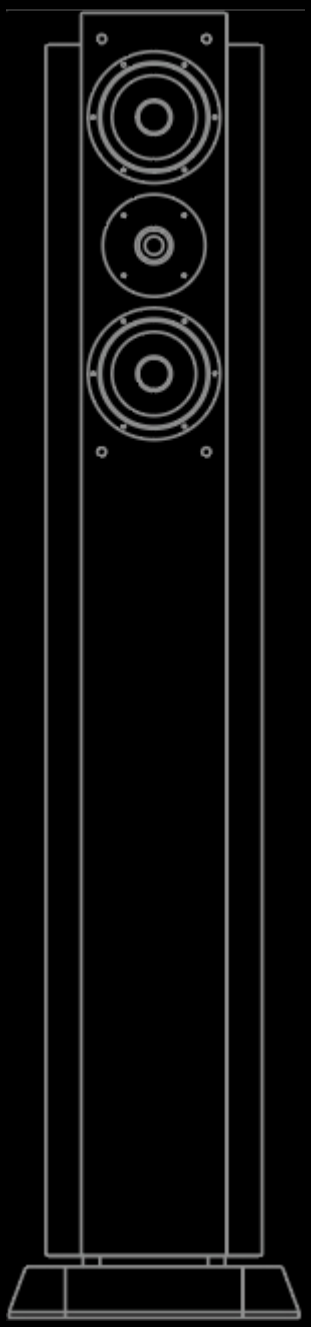

德国ETON(伊顿)定制版 落地扬声器

CAV Fi-E

CAV

不断探索声音更高境界

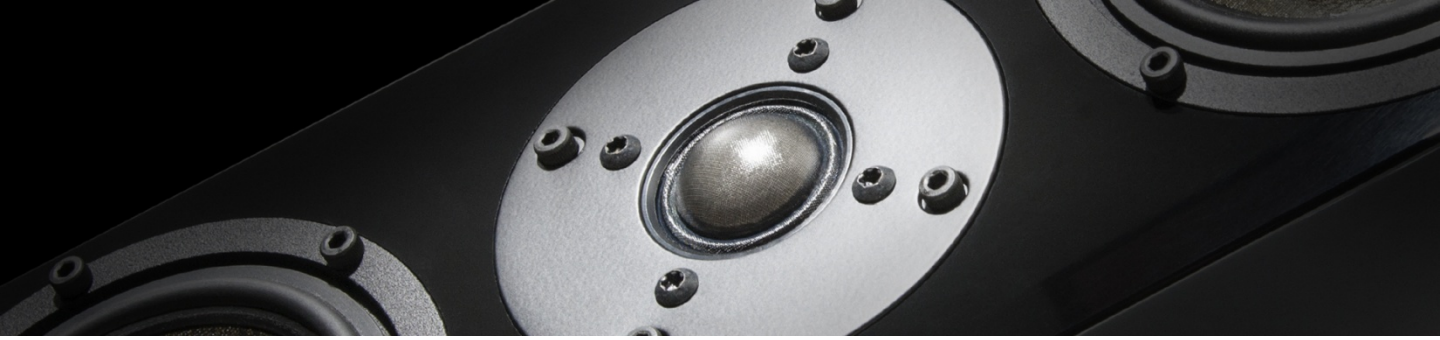

让外观气质与听音品质均能带来艺术般的享受，这便是Fi系列的精髓。全新Fi-E由CAV与德国ETON伊顿合作研发，其箱体则以精湛手工打造，高音中音采用德国ETON伊顿原厂扬声器单元。

CAV

不断探索声音更高境界

同时搭配德国MUNDORF蒙多福的分频器，不仅完美继承了Fi系列的精髓，而且在声音表现上更进一步，堪称现代家居客厅的理想影音解决方案。

精湛手工，精心打造

采用手工贴木皮，钢琴漆烘烤工艺，经过“7涂5烤”的钢琴漆烘烤工艺，并经过两次抛光，将钢琴漆烘烤在木皮表面。彰显出大气不凡的优雅气质。

CAV

不断探索声音更高境界

Fi-E 尺寸示意

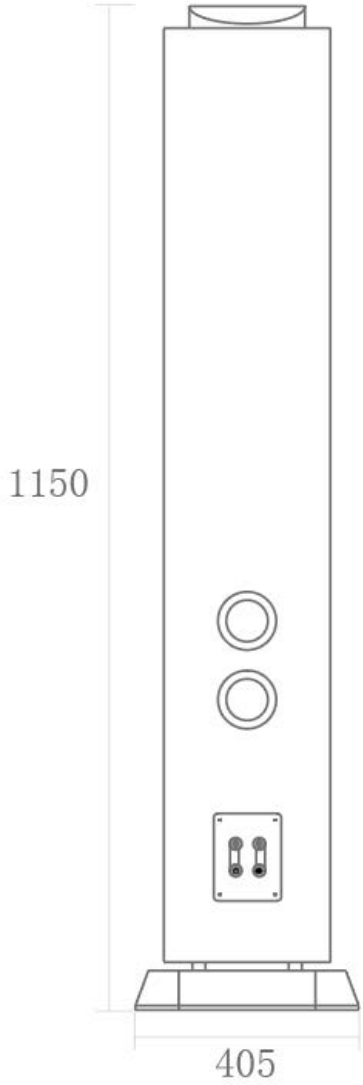

CAV

不断探索声音更高境界

Fi-E 内部配置

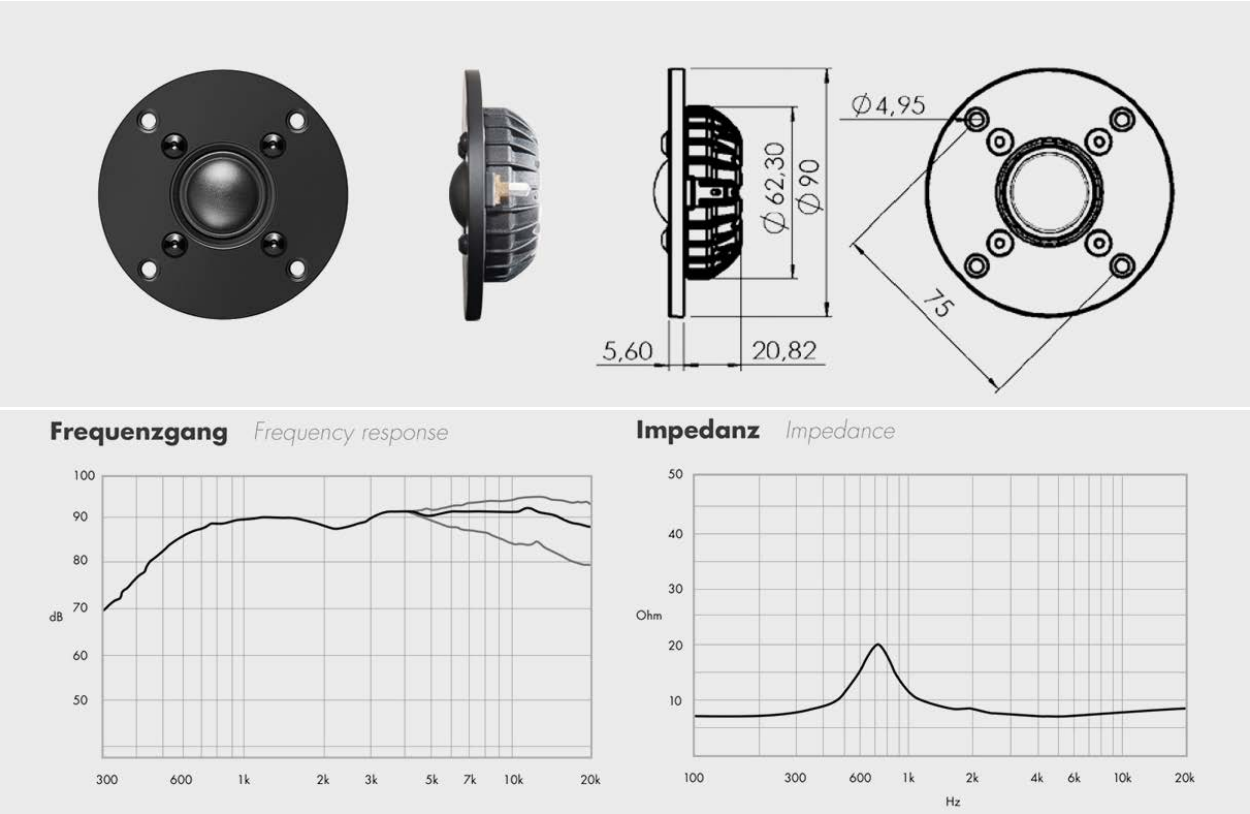

德国ETON伊顿高音单元

高音采用1.1英寸德国ETON伊顿全手工涂覆蚕丝膜球顶高音，强磁钕铁硼磁路，声音柔和细腻，整体连贯性及解析力极佳，能准确表达高频的每一个细节。

CAV

不断探索声音更高境界

Fi-E 内部配置

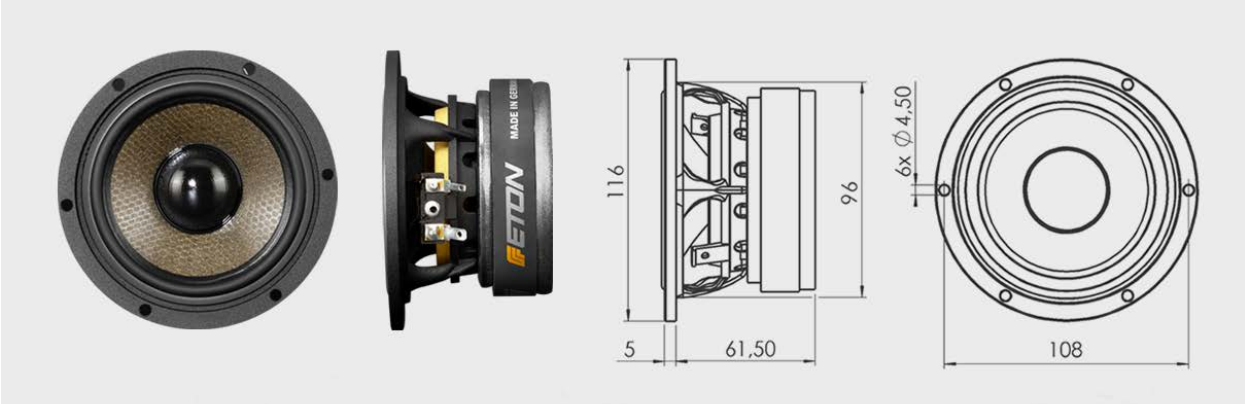

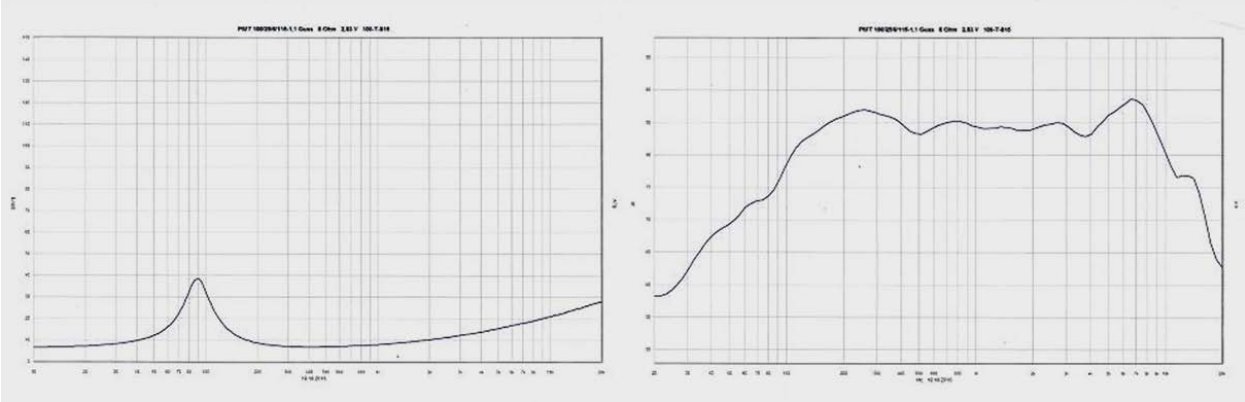

德国ETON伊顿中音单元

中音扬声器采用德国ETON伊顿4英寸三文治蜂巢结构振膜单元和伊顿经典材料建构技术，正面和背面层体均采用特殊材质处理，中间层为蜂巢结构，底座和磁钢系统均经过全面升级改造，极致纯净、声音还原性非常好。

精确三分频设计，德国MUNDORF蒙多福MCap系列进口元件

经LEAP电声设计软件精确分析的三分频设计，反复多次精心调试，让每个不同喇叭单体的最优秀的发声频段充分的表现出来。分音器采用德国MUNDORF（蒙多福）MCap系列元件。通过音色饱满的生动性和细腻透明的动感把出色的高保真立体感展现得淋漓尽致。

Fi-E 内部配置

低音采用挪威西雅士(SEAS)子弹头低音单元

8英寸挪威西雅士(SEAS)低音单元,具有独特Nextel涂层的纸盆确保平滑的频率响应和低失真。镀铬铜相位插头可降低音圈内温度变化引起的压缩，提高长时间的功率处理能力，消除音圈内腔的共振。

精确设计及采用进口元件的高级分音器

经LEAP电声设计软件精确分析的三分频设计，反复多次精心调试，让每个不同喇叭单体的最优秀的发声频段充分的表现出来。分音器采用德国MUNDORF(蒙多福)MCap系列元件，通过音色饱满的生动性和细腻透明的动感把出色的高保真立体感展现得淋漓尽致。

M-Cap EVO电容器，450VDC高耐压，超低损耗，制作工艺极尽精致。M-Resist系列的金属氧化层线绕电阻，内部没有残余电感。M-Coil高级4N OFC(99.99%无氧铜)电感，空芯设计，保证电感量的同时具有很小的内阻值，有效降低音频电流的损失。

Fi-E 技术规格

产品型号：Fi-E音箱；

产品类型：Hi-Fi级扬声器系统；

表面工艺：钢琴漆、原木皮；

高音扬声器：1x1.1英寸德国ETON(伊顿)强磁钕铁硼磁路球顶丝膜高音单元；

中音扬声器：2x4英寸德国ETON(伊顿)三文治蜂巢结构振膜中音单元；

低音扬声器：1x8英寸定制低音单元；

灵敏度：85dB@1W,1m；

功率范围：30W~180W；

额定阻抗：6Ω；

频响范围：40Hz~20kHz；

箱体尺寸：W255×H1150×D405 mm；

包装尺寸：W464×H1222×D314 mm；

净重：28.3kg

CAV

不断探索声音更高境界